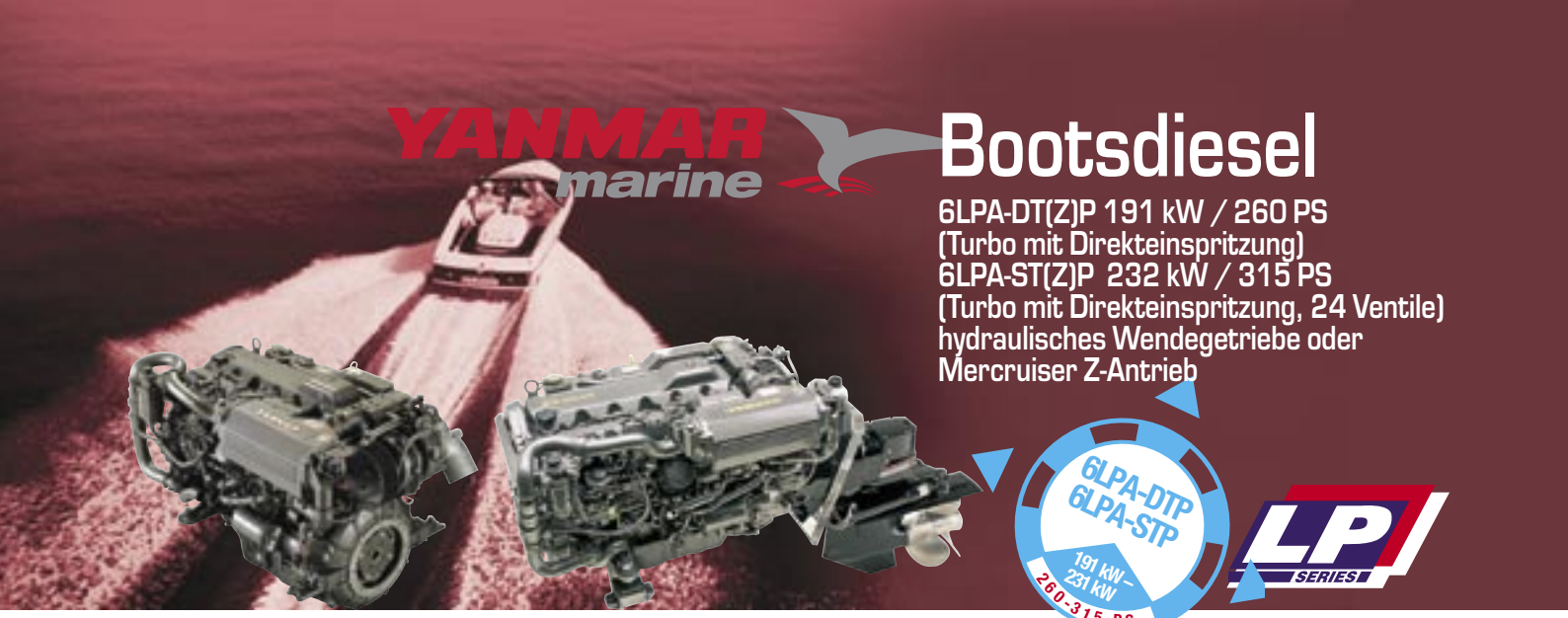

YANMAR marine

Bootsdiesel

6LPA-DT(Z)P 191 kW / 260 PS (Turbo mit Direkteinspritzung) 6LPA-ST(Z)P 232 kW / 315 PS (Turbo mit Direkteinspritzung, 24 Ventile) hydraulisches Wendegetriebe oder Mercruiser Z-Antrieb

6LPA-DTP 6LPA-STP 191 kW – 231 kW 260-315 PS

LP SERIES

Technische Daten		6LPA-DTP	6LPA-STP
Typ		4 Takt-Reihenmotor	
Zylinderzahl		6	
Bohrung x Hub (mm)		94 x 100	
Hubraum (l)		4.163	
Dauerleistung ISO 3046 (kW (PS)/3600min^{-1})		154 (210)	188 (255)
Höchstleistung ISO 3046 (kW (PS)/3800min^{-1})		191 (260)	232 (315)
Verbrennungssystem		Direkteinspritzung	
Ventile		2 pro Zylinder	4 pro Zylinder
Wendegetriebe			
	Modell	HSW 630	
	Kupplung Typ	Lamellen	
	Untersetzungsverhältnis	1,22 - 2,52 - 2,04 -1,56	
	Getriebeausgang	8° abgewinkelt	
Drehrichtung	Kurbelwelle	links	
	Propellerwelle	links	
Trockengewicht	kg	380	408
Z-Antrieb Mercruiser Bravo 1			
	Propeller	1 Edelstahlpropeller (gegen Aufpreis)	
	Untersetzungsverhältnis	1,36 - 1,50 - 1,65	
Drehrichtung	Propellerwelle	Wahlweise links oder rechts	
Trockengewicht	kg	488	516
Z-Antrieb Mercruiser Bravo 2			
	Propeller	1 Edelstahlpropeller (gegen Aufpreis)	
	Untersetzungsverhältnis	1,50 - 1,65 - 1,81 - 2,00 - 2,20	
Drehrichtung	Propellerwelle	Wahlweise links oder rechts	
Trockengewicht	kg	494	522
Z-Antrieb Mercruiser Bravo 3			
Propeller		DuoProp 2 Edelstahlpropeller (gegen Aufpreis)	
	Untersetzungsverhältnis	1,36 - 1,50 - 1,65 - 1,81 - 2,00	
Drehrichtung	Propellerwelle	Wahlweise links oder rechts	
Trockengewicht	kg	498	526

Zubehör	Bemerkungen	6LPA	6LPA-Z
Flexible Motorlager	Spezial YANMAR	4	4
Elektr. Abstellvorrichtung	integriert	•	•
Getriebe HSW 630	8°	•	-
Z-Antrieb Mercruiser	Bravo 1/Bravo 2/Bravo 3	-	•
zusätzliche Lichtmaschine	12V, 24V oder 230V	Δ	Δ
Kabelbaum Verlängerung	4,0 m	•	•
Kabelbaum für 2 Steuerstände		Δ	Δ
Werkzeugsatz für Bordgebrauch		•	•
Bedienungsanleitung	Mehrsprachig	•	•

• = Standard Δ = Auf Wunsch – = Nicht vorgesehen

Die neue 6LPA-Serie von YANMAR setzt neue Maßstäbe in Leistung und Laufkultur. Dieses Powerpaket erfüllt fast alle relevanten Abgasgesetze wie beispielsweise die IMO in den USA. Dies erreicht YANMAR durch eine durchdachte, bewährte Konstruktion der Motoren mit mechanischer Einspritzung, um den Skipper nicht abhängig von elektronischen Steuerungen zu machen.

Die 6LPA-Serie ist sowohl als Getriebeversion als auch mit Z-Antrieb erhältlich. YANMAR setzt auch hier auf bewährte Serientechnik und arbeitet mit Mercruiser zusammen. Erfahrung und Langlebigkeit standen für diese Wahl. Namhafte europäische Bootsbauer geben dieser Entscheidung durch den Einabu von YANMAR Antrieben recht. Fragen Sie MARX oder einen der Servicepartner nach der Ausführung, die sich am Besten für Ihr Schiff eignet.

Leistungs- und Verbrauchskurven

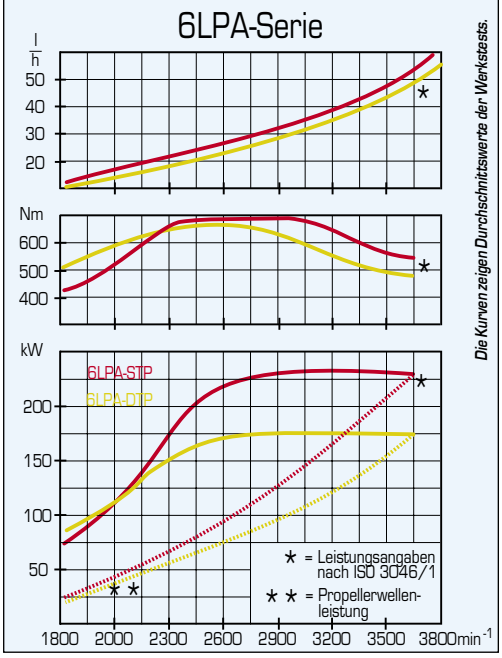

Friedr. Marx GmbH & Co. KG, Wendenstr. 8-12, 20097 Hamburg
Telefon: 0 40 – 2 37 79-159, Fax: 0 40 – 2 37 79-1 50
Internet: www.Marx-Technik.de, E-Mail: Marine@marx-technik.de

MARX TECHNIK ENTDECKEN

TÜV CERT DIN EN ISO 9001:2000

Instrumententafel *(• = Standard - = Nicht vorgesehen)*

Typ		C	Typ	C
1. Drehzahl digital		•	5. Startschalter	•
2. Alarm akustisch	Schmieröldruck	•	6. Stopknopf	•
	Kühlwassertemperatur	•	7. Einbaumöglichkeit für Stopkabel	-
3. Alarm optisch	Schmieröldruck	•	8. Betriebsstundenzähler	•
	Kühlwassertemperatur	•	9. Öldruckmesser	•
	Ladekontrolle	•	10. Kühlwassertemperaturanzeige	•
4. Instrumentenbeleuchtung m. Alarmkontrolle		•	11. Sicherung	•

Typ C

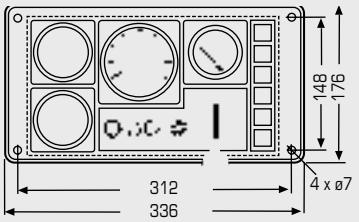

Abmessungen 6LPA mit Getriebe HSW 630

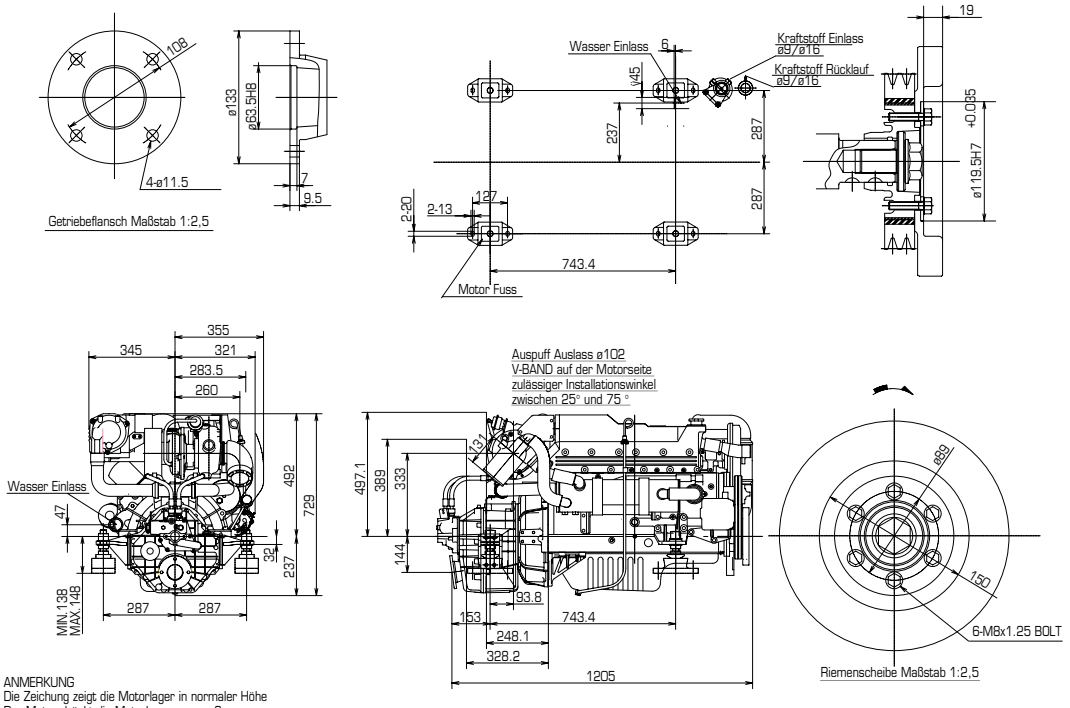

ANMERKUNG
Die Zeichung zeigt die Motorlager in normaler Höhe
Der Motor drückt die Motorlager um ca. 3mm zusammen

Abmessungen 6LPA mit Mercruiser Bravo 3

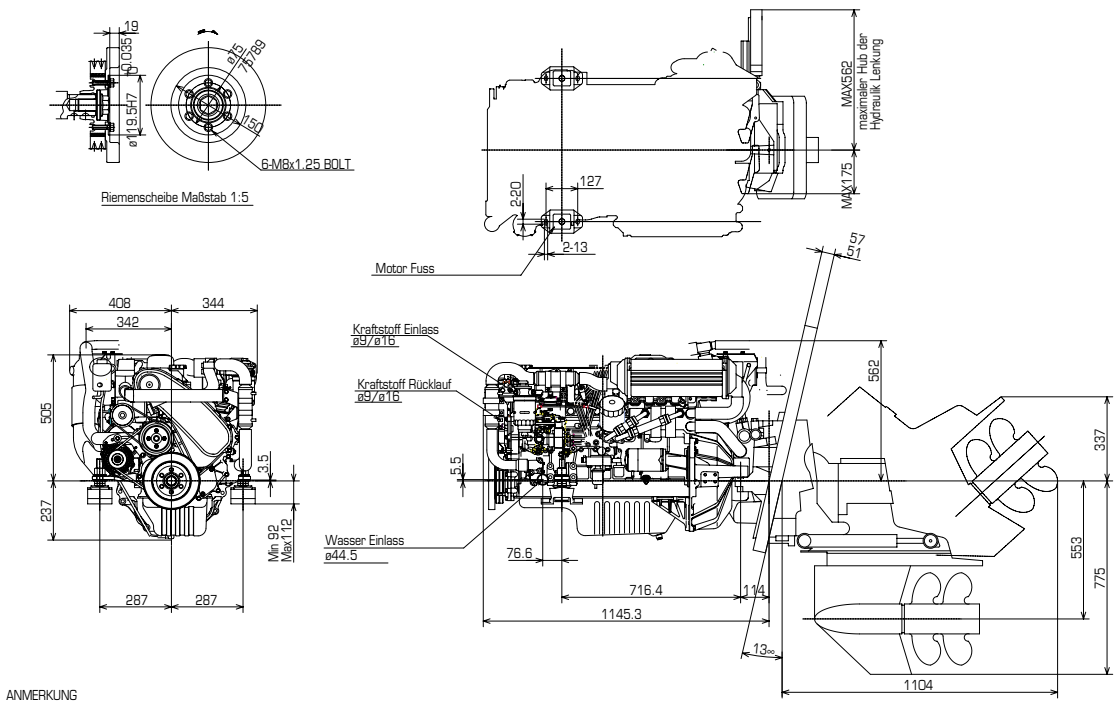

ANMERKUNG
Die Zeichung zeigt die Motorlager in normaler Höhe
Der Motor drückt die Motorlager um ca. 3mm zusammen

Technische Änderungen vorbehalten. Stand 2003
Maße können durch technische Weiterentwicklung leicht variieren. Bitte fordern Sie unsere Maßblätter an.

Ihr YANMAR-Servicepartner: